interbeds
SAFE & PLAY

ver. 5

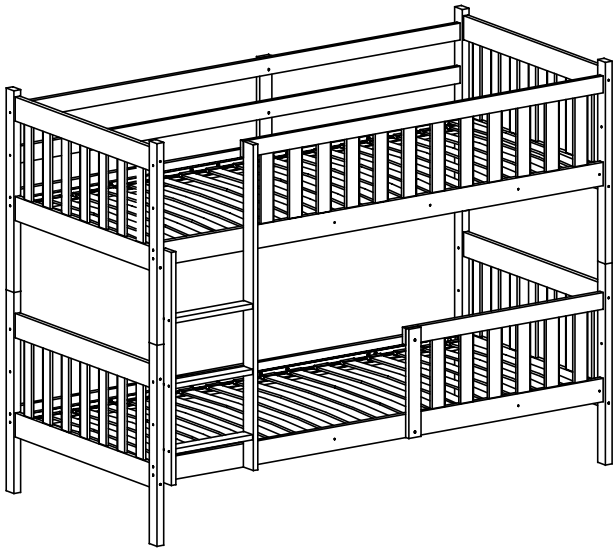

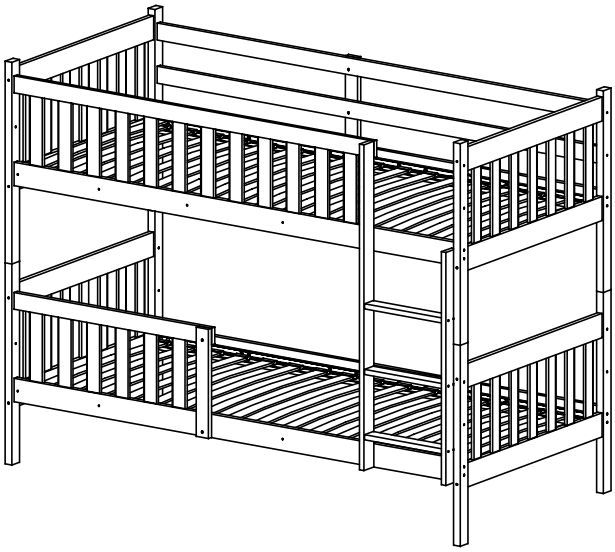

KUBUŚ

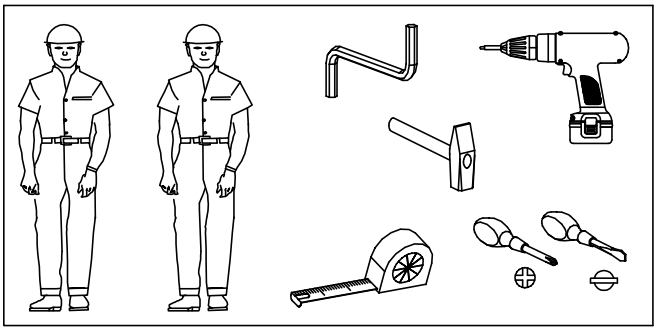

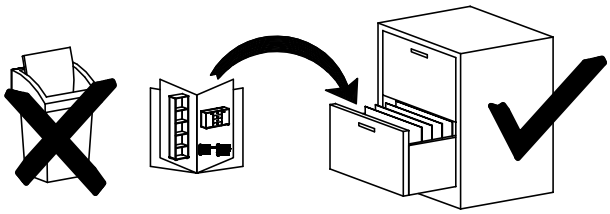

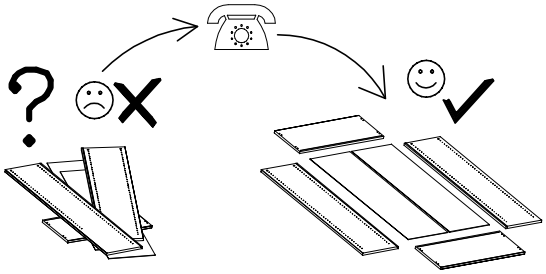

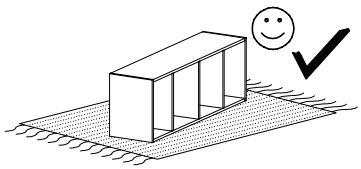

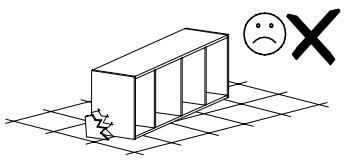

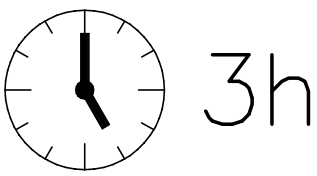

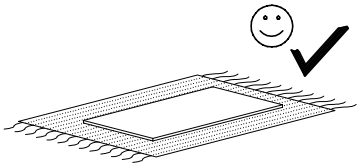

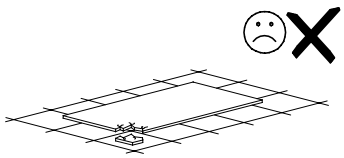

KUBUŚ

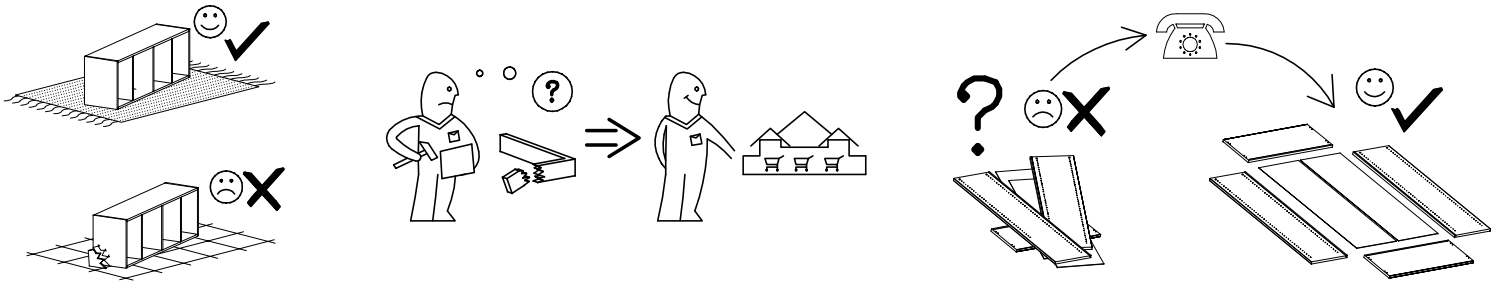

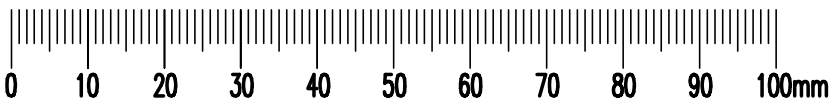

N 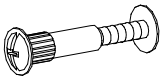 x5				
D 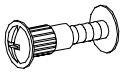 9x20 x7	Z 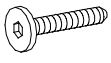 M6x20 x8	J 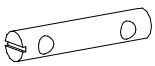 x4	G 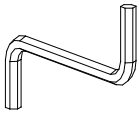 x1	M 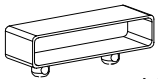 x68
A 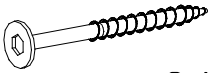 6x80 x24	B 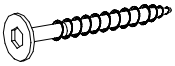 6x70 x12	C 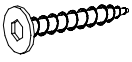 6x50 x17	ø8 x20	E 6x13 x27

KUBUŚ

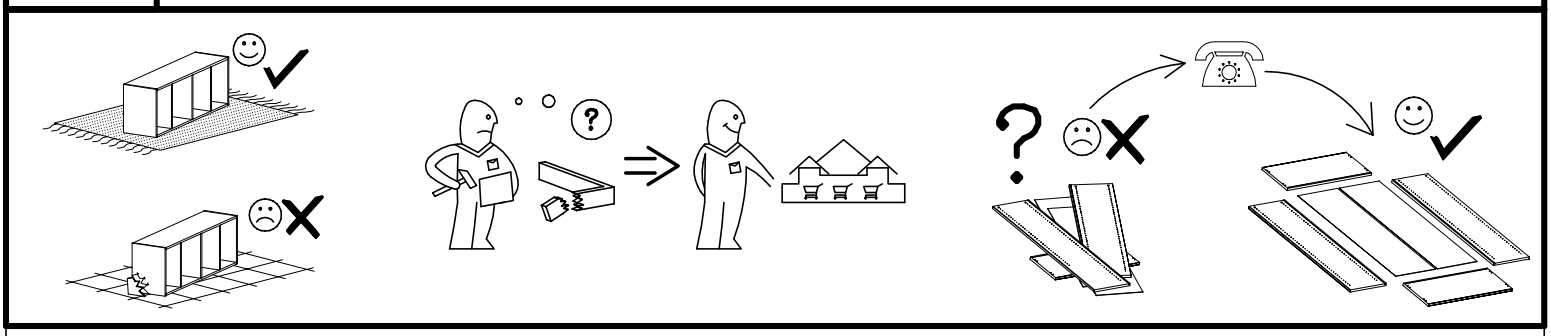

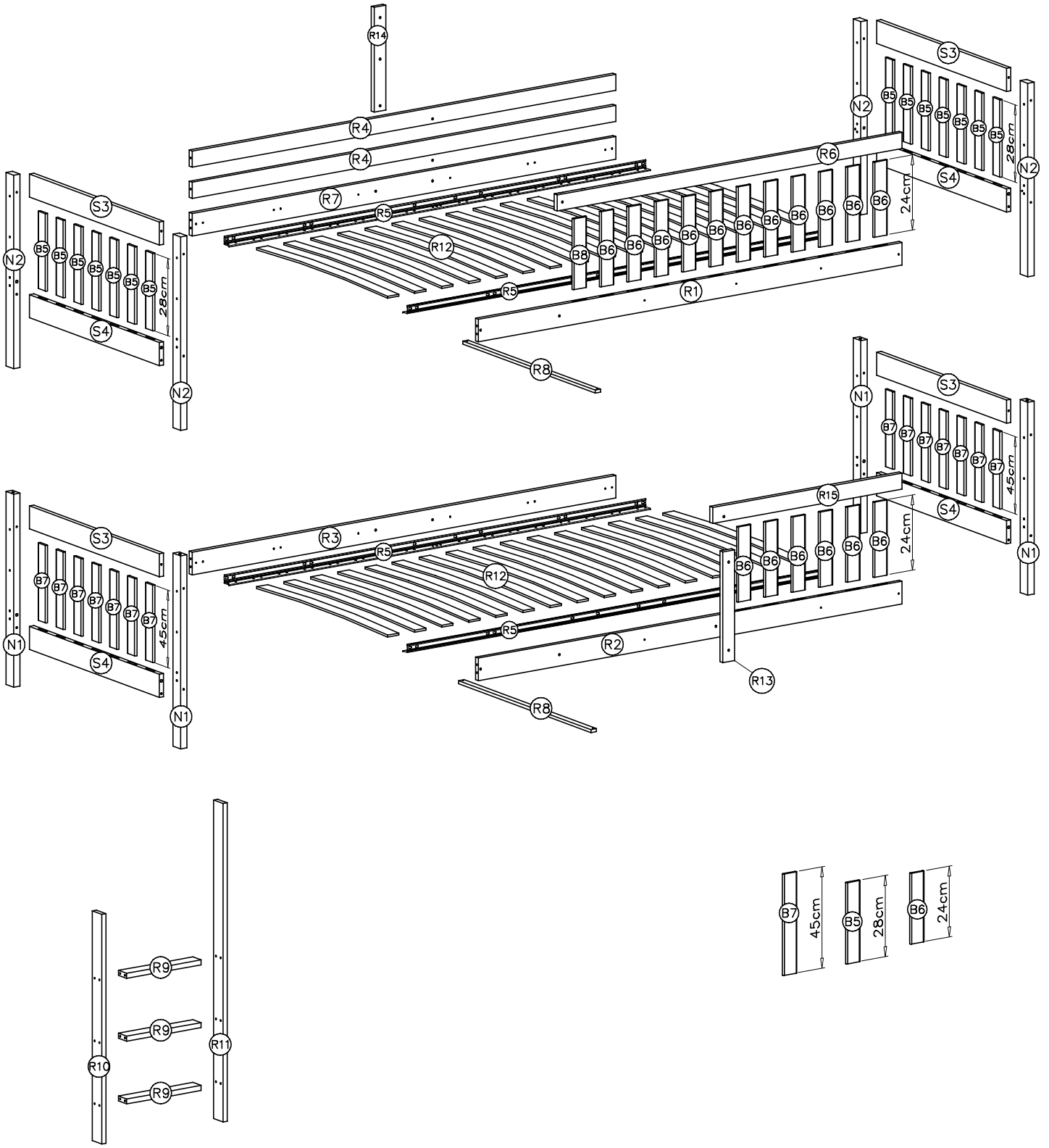
R14
R4
R4
R7
R5
R12
R5
R1
R8
R6
S3
N2
B5
28cm
S4
N2
B8
B6
24cm
N1
B7
45cm
R3
R15
R2
R13
R9
R10
R11

KUBUŚ

I

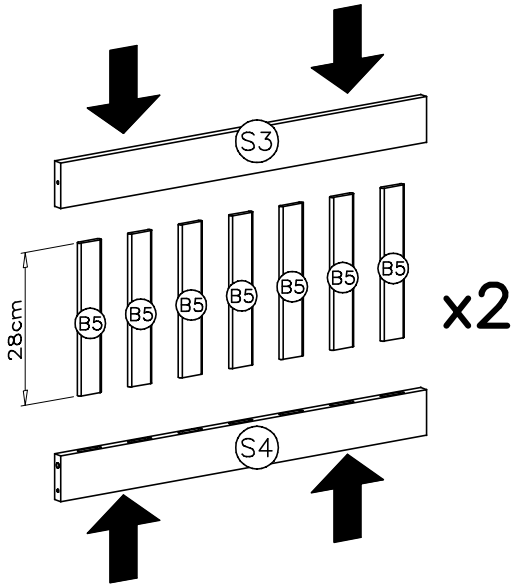

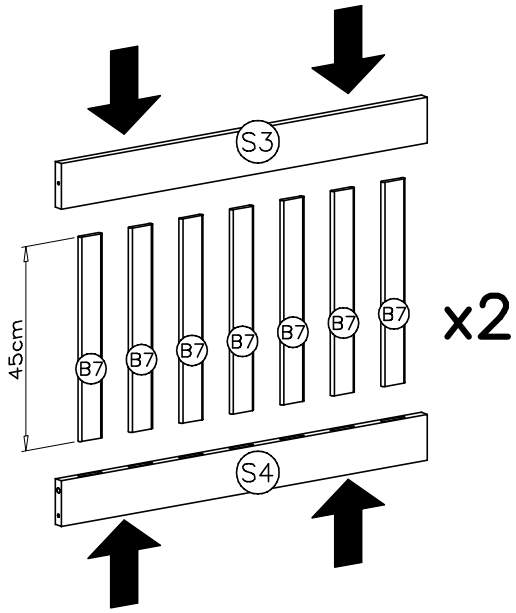

II

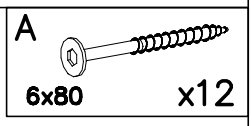

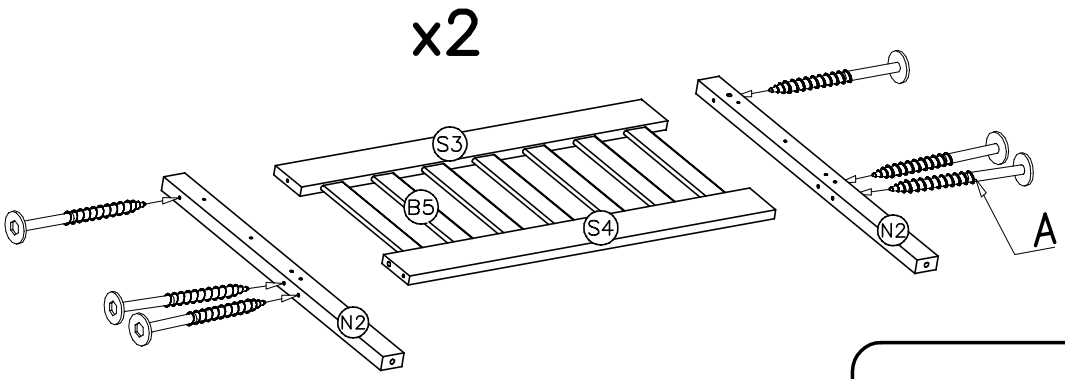

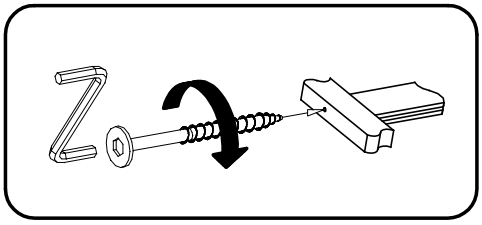

III

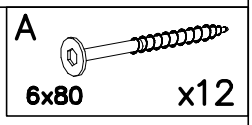

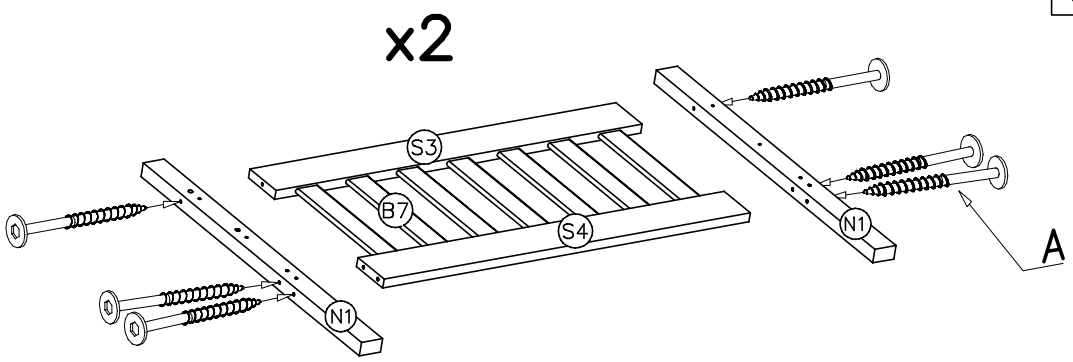

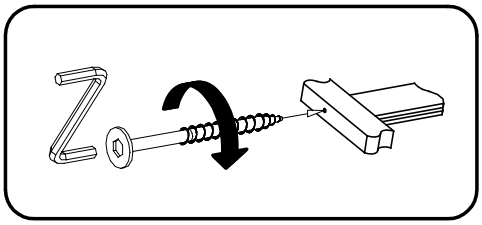

KUBUŚ

IV

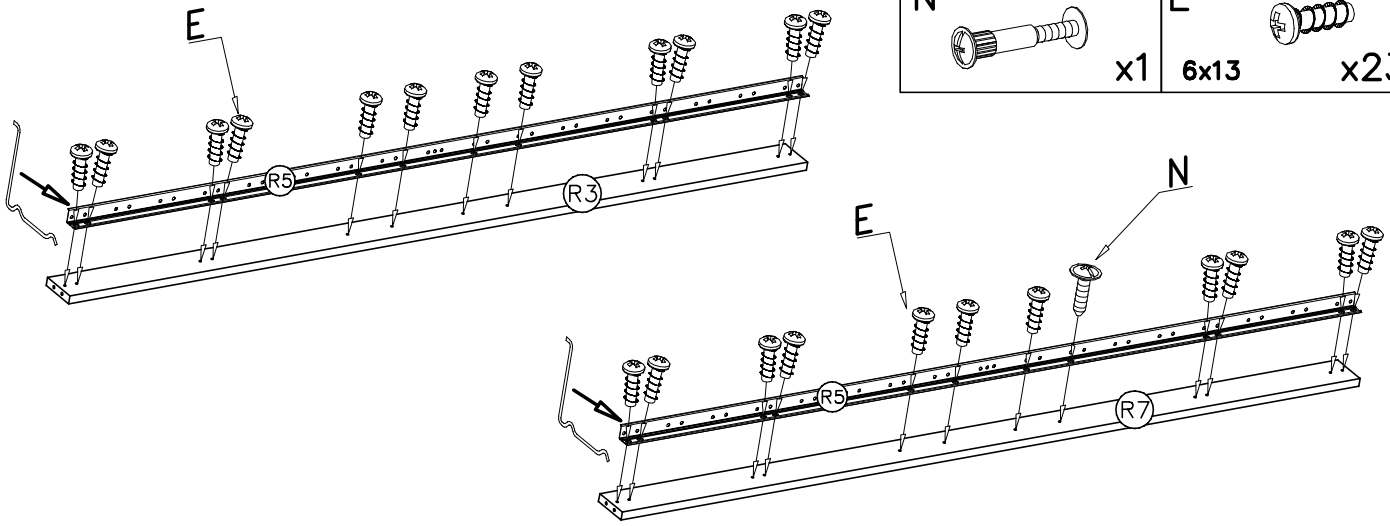

N	x1
E 6x13	x23

V

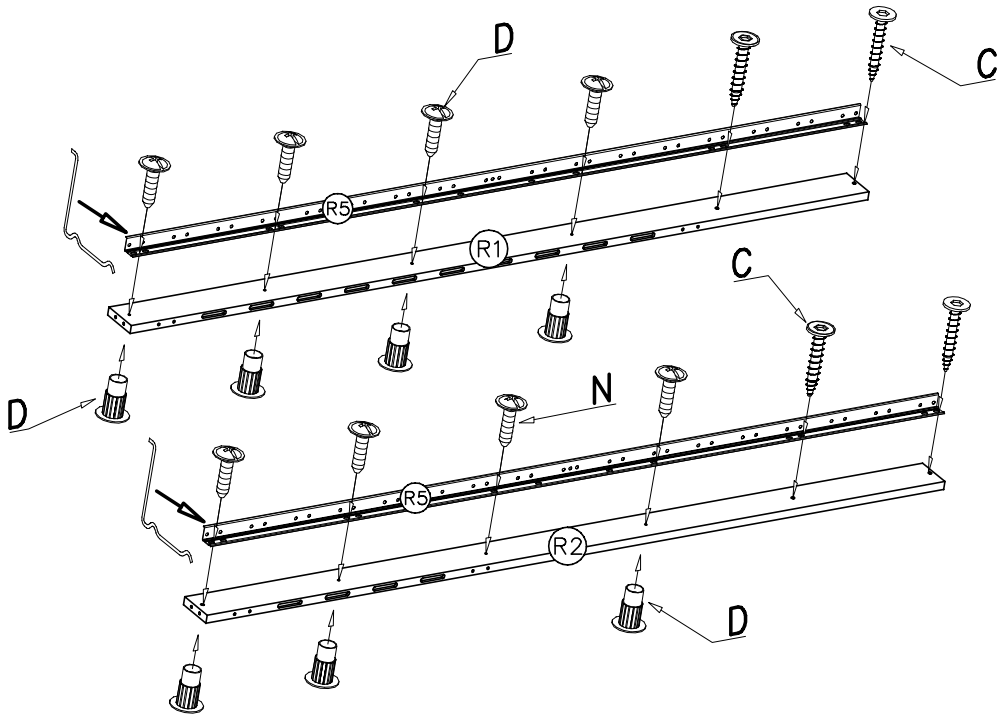

C 6x50	x4
D 9x20	x7
N	x1

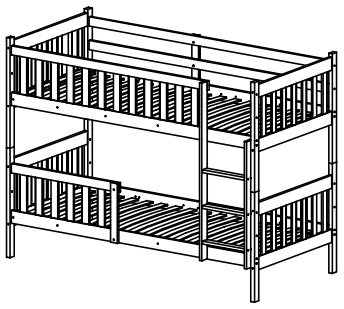

V

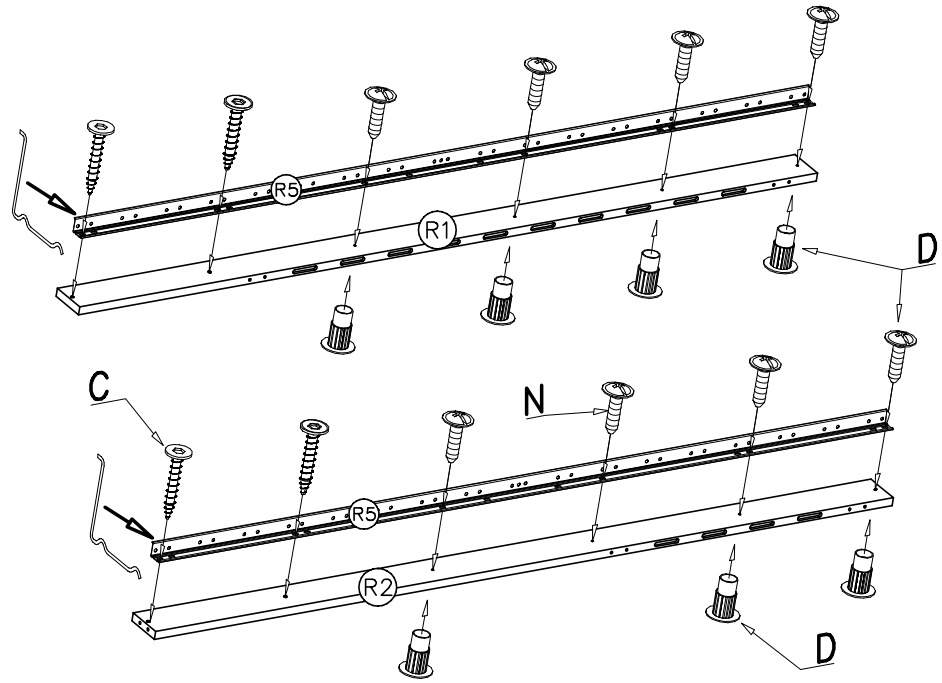

C 6x50	x4
D 9x20	x7
N	x1

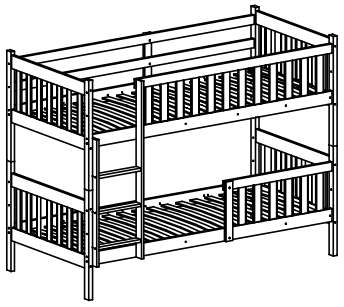

KUBUŚ

VI

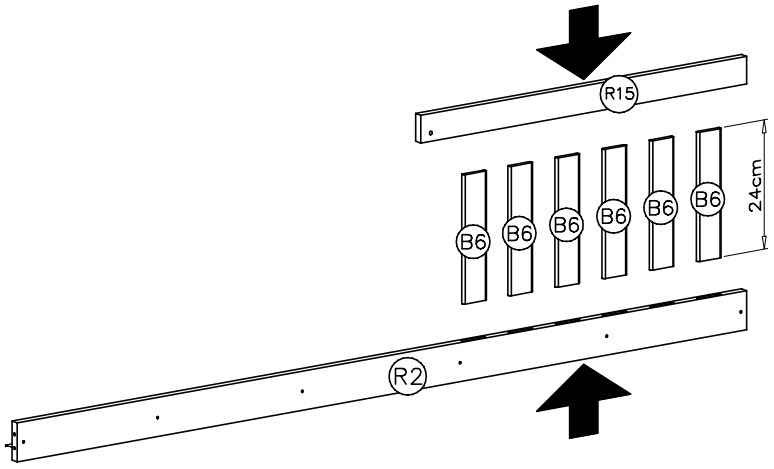

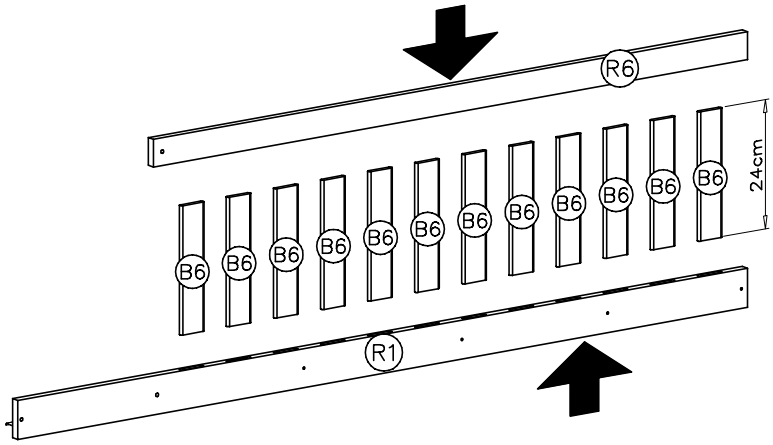

VII

B
6x70 x9

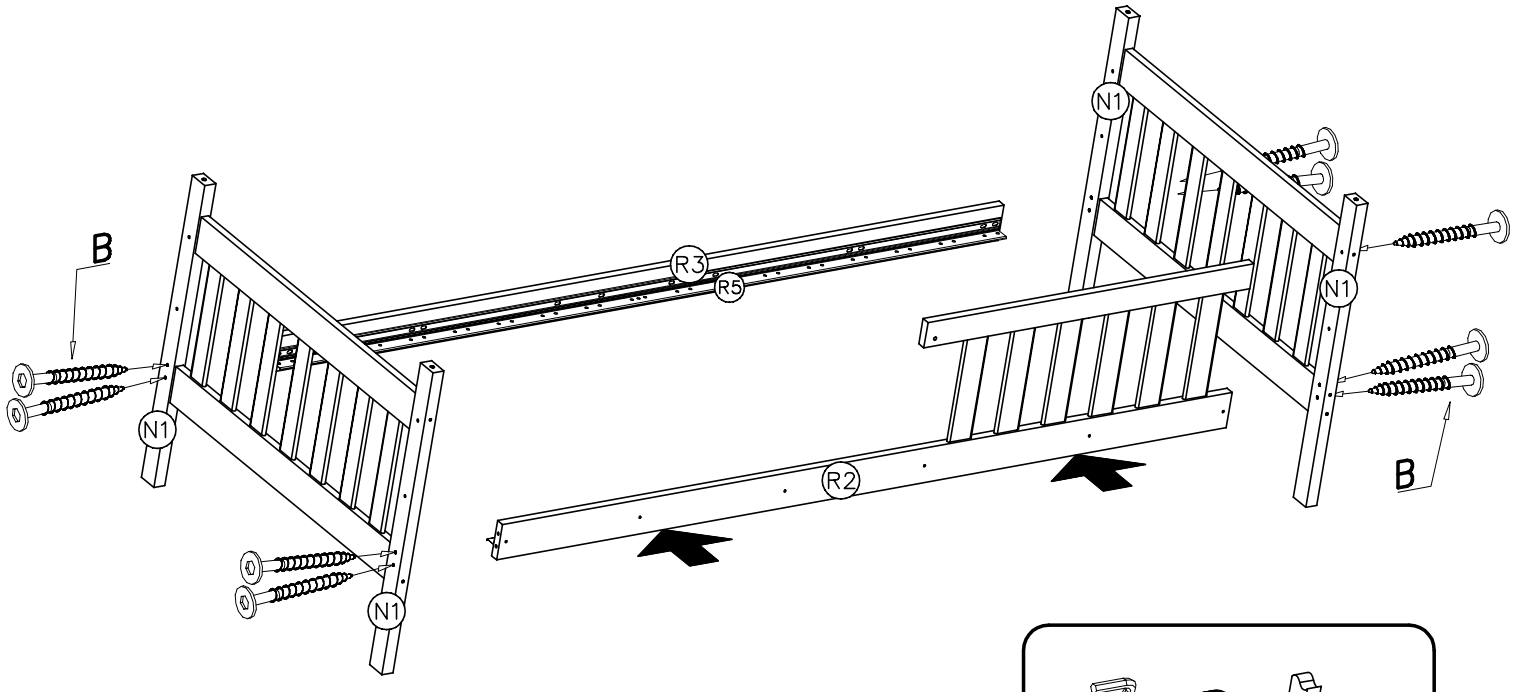

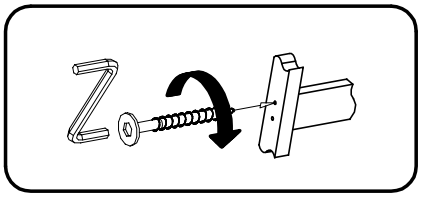

KUBUŚ

VIII

E
6x13 x2

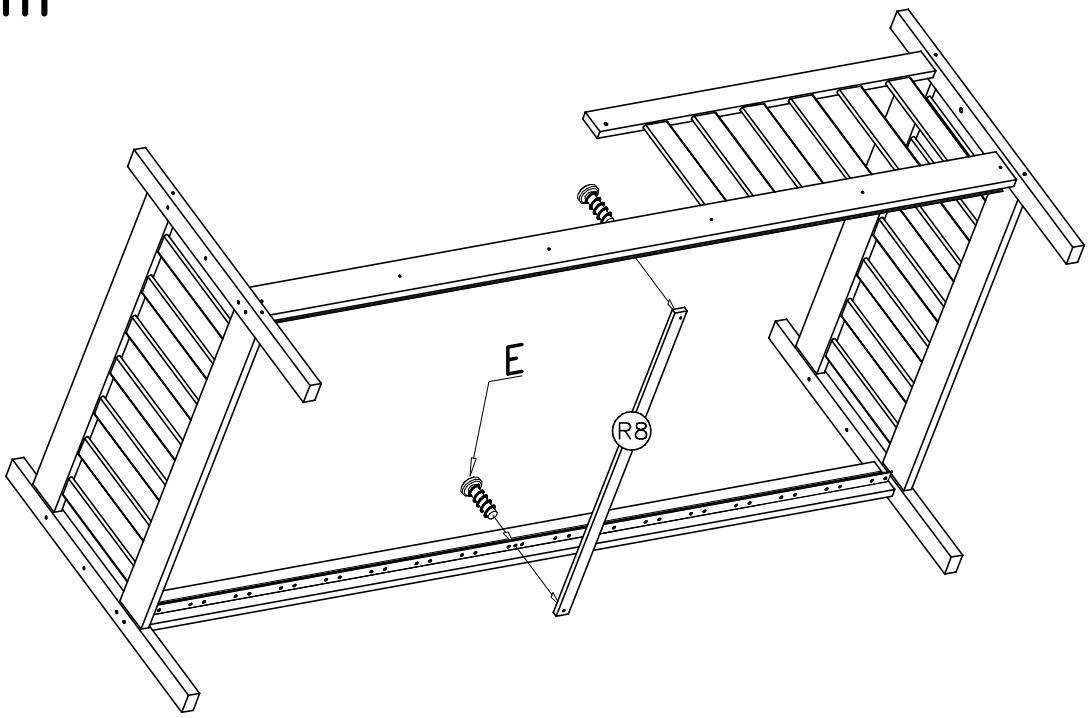

IX

B
6x70 x4

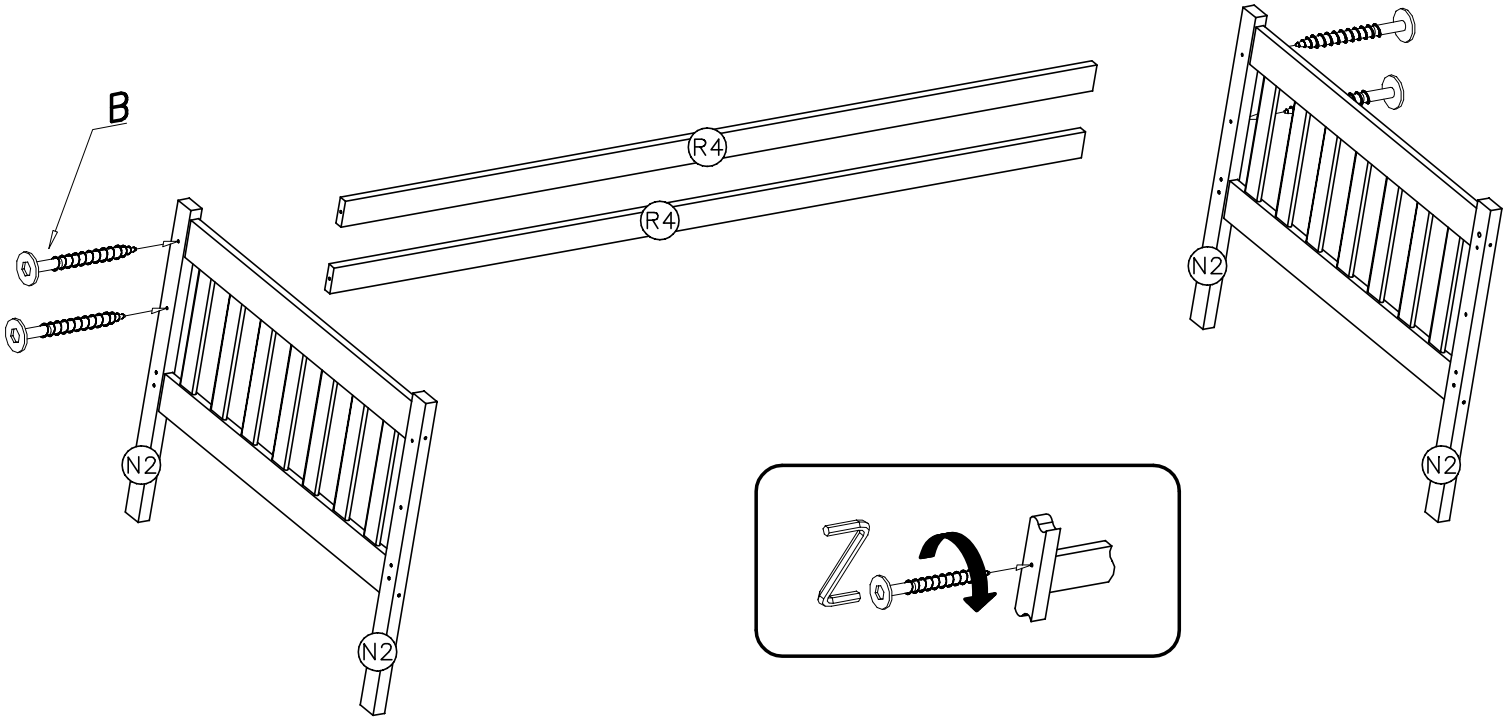

KUBUŚ

X

B
6x70 x9

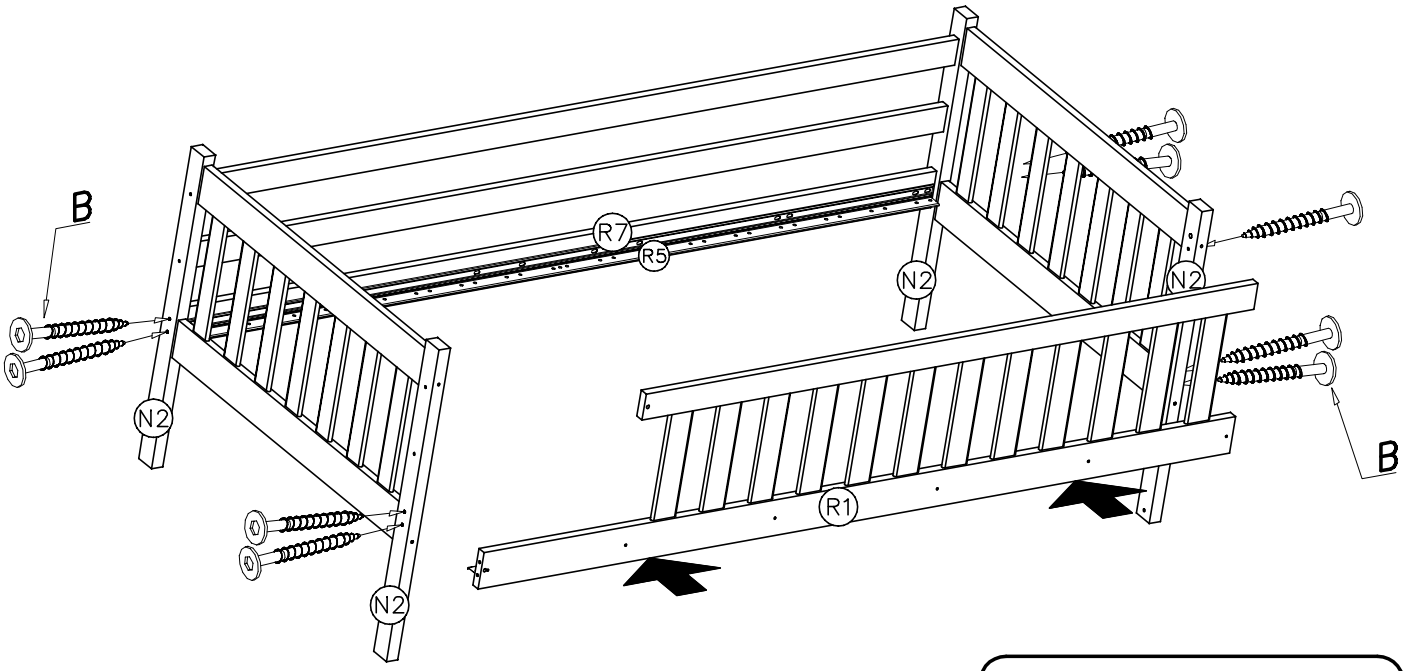

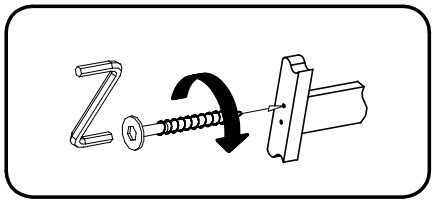

XI

E
6x13 x2

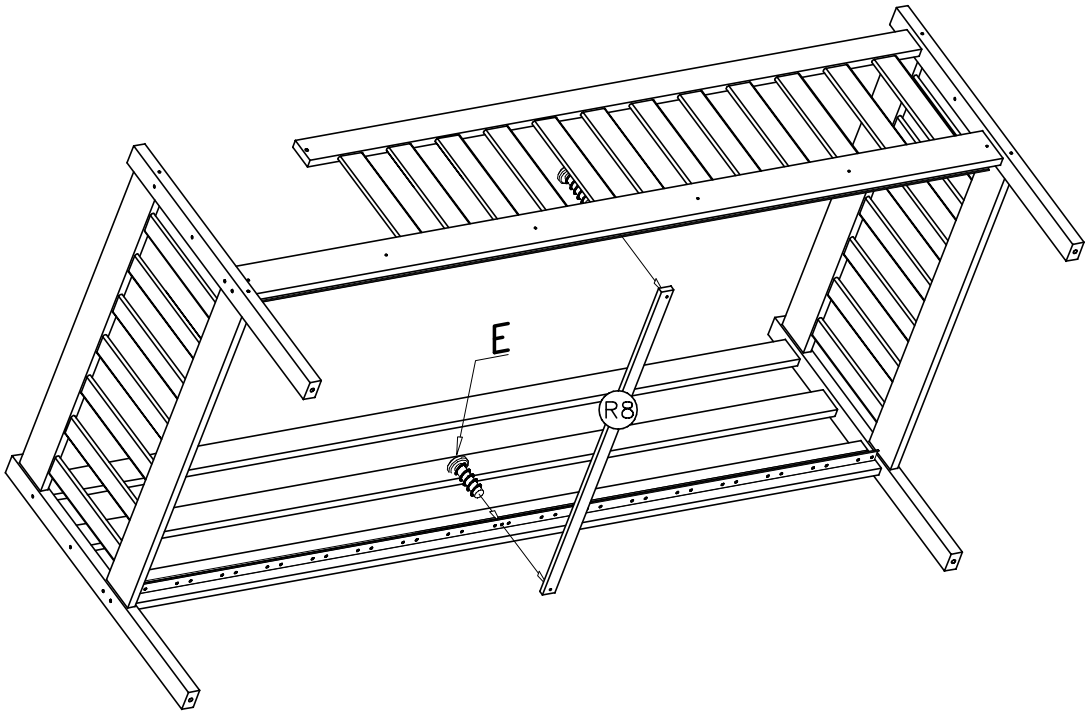

KUBUŚ

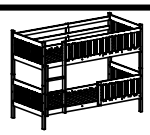

XII

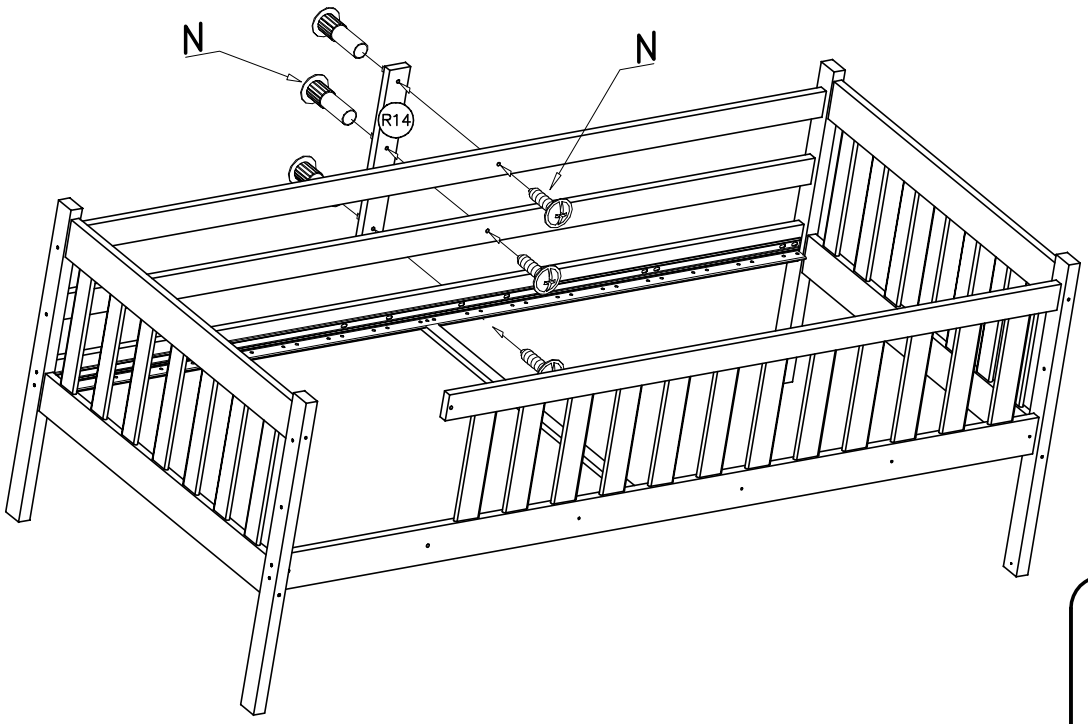

N x3

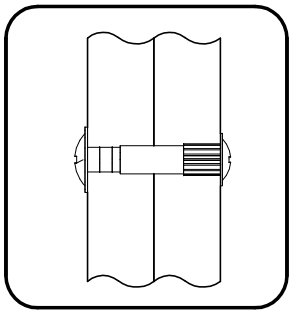

XIII

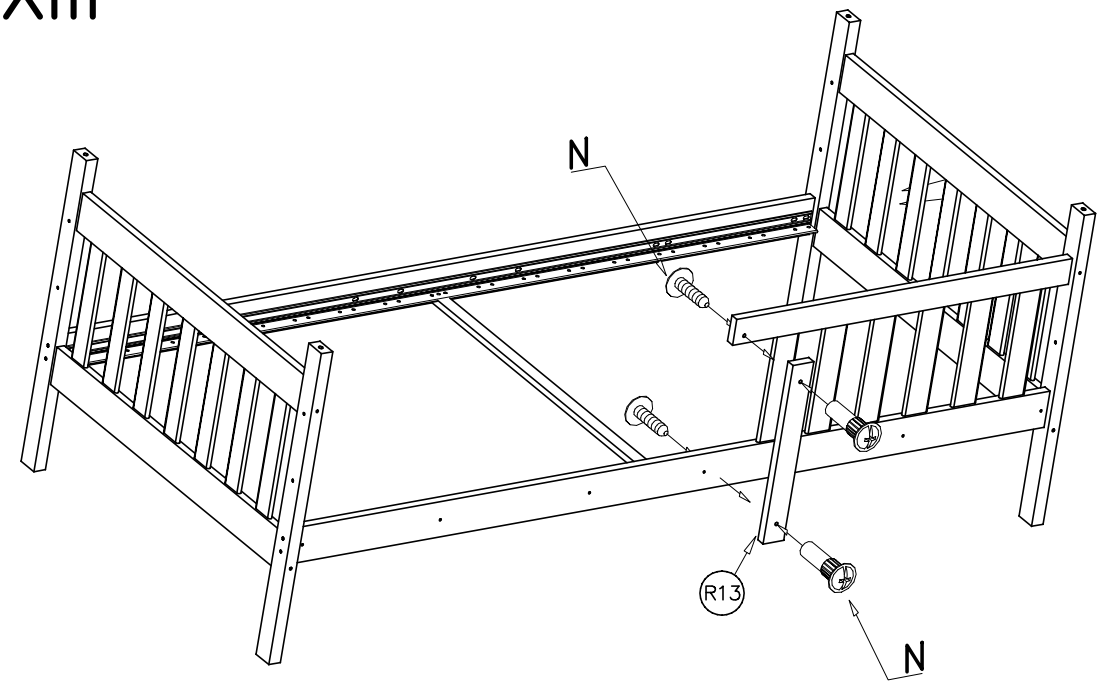

N x2

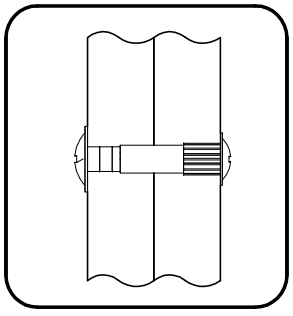

KUBUŚ

XIV

J x4

Z M6x20 x8

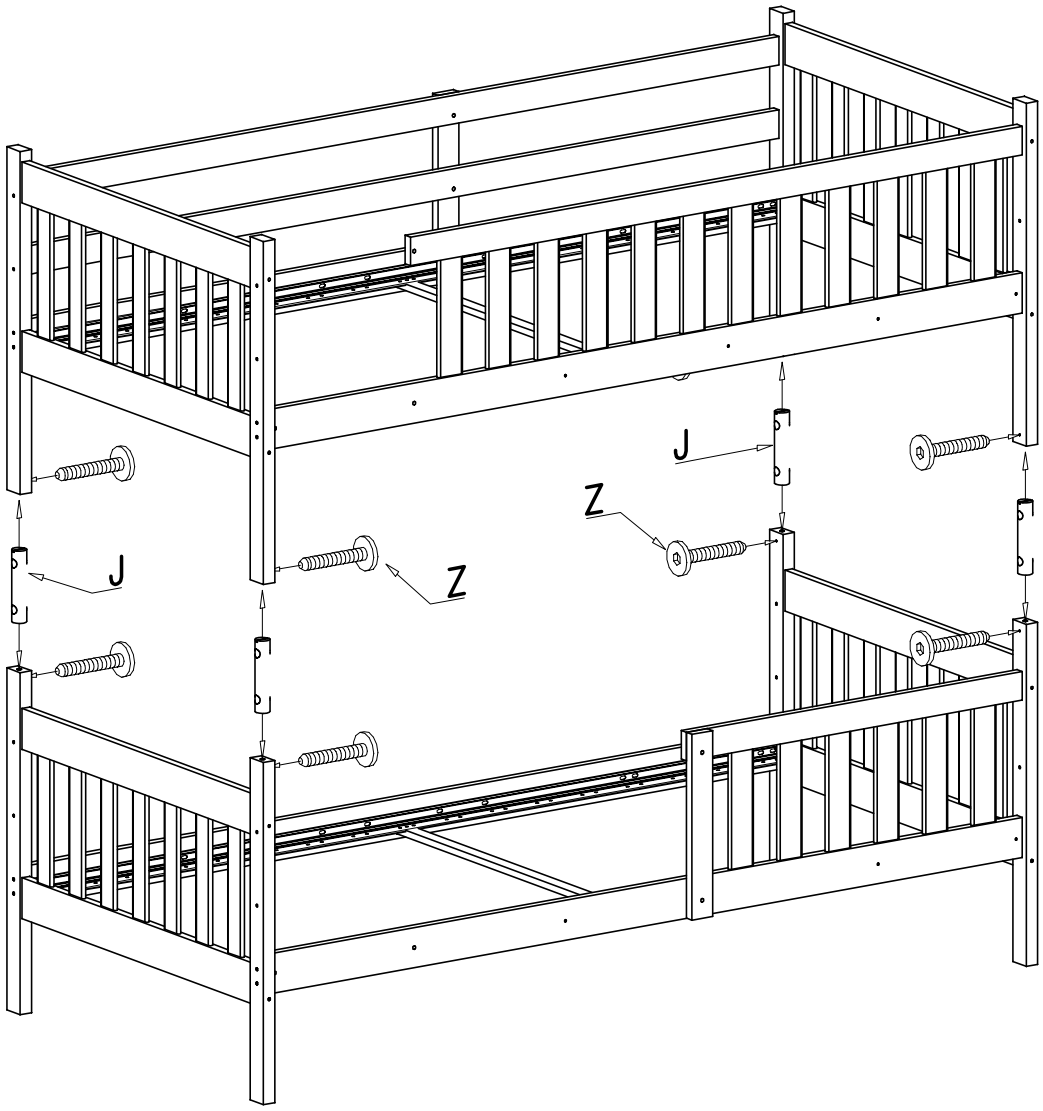

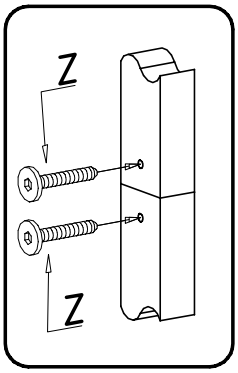

XV

C 6x50 x12

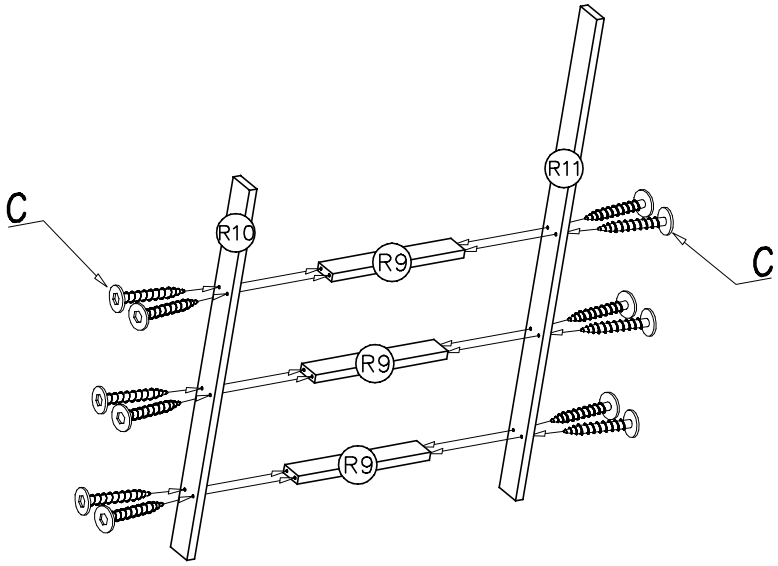

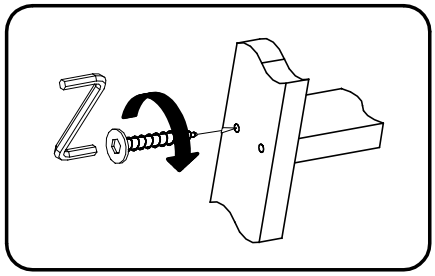

KUBUŚ

XVI

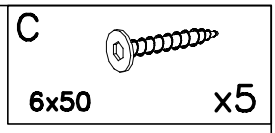

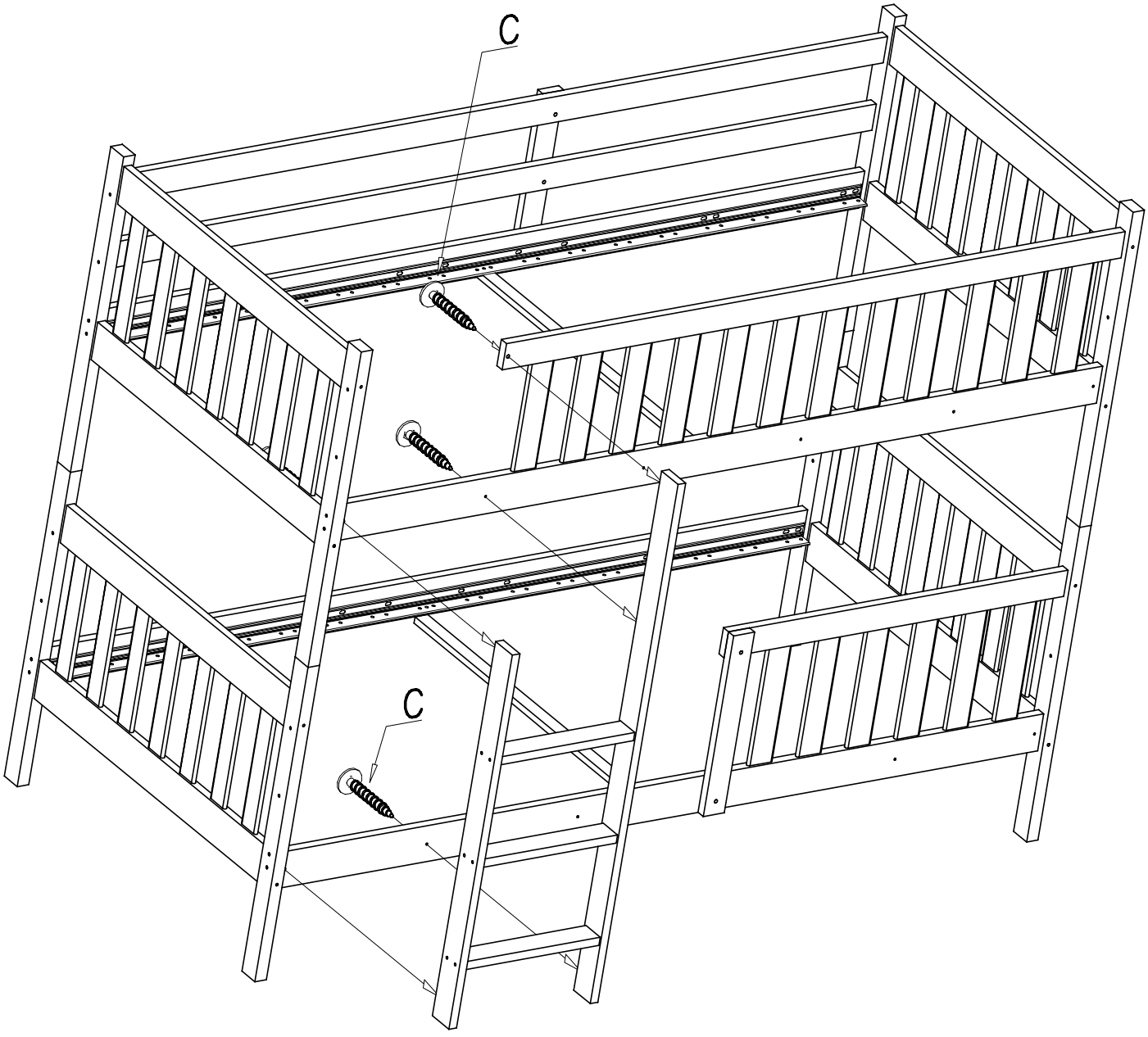

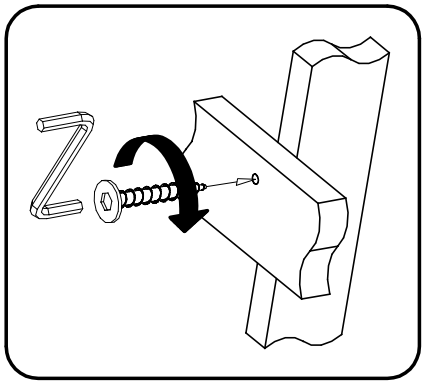

KUBUŚ

XVII

K ø8	x20
M	x68

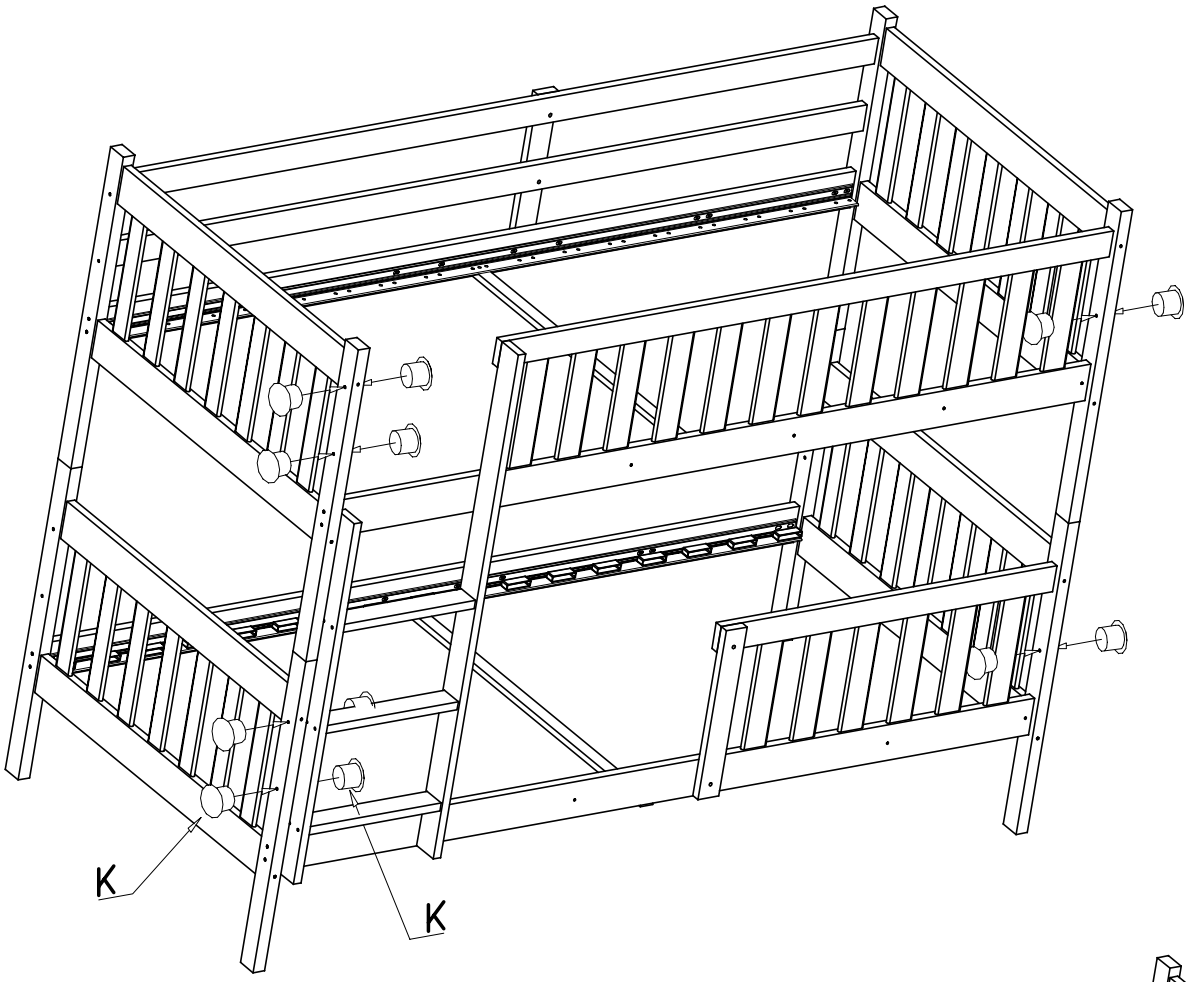

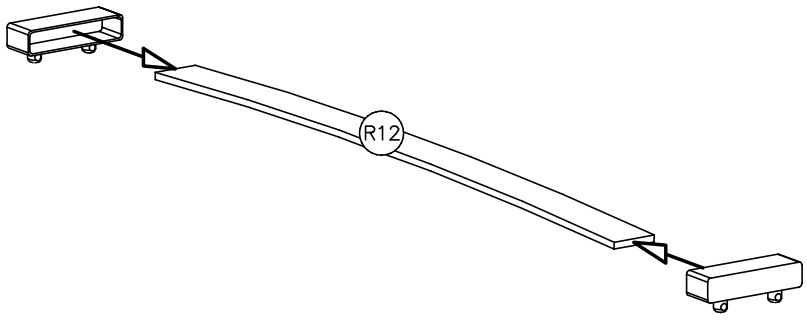

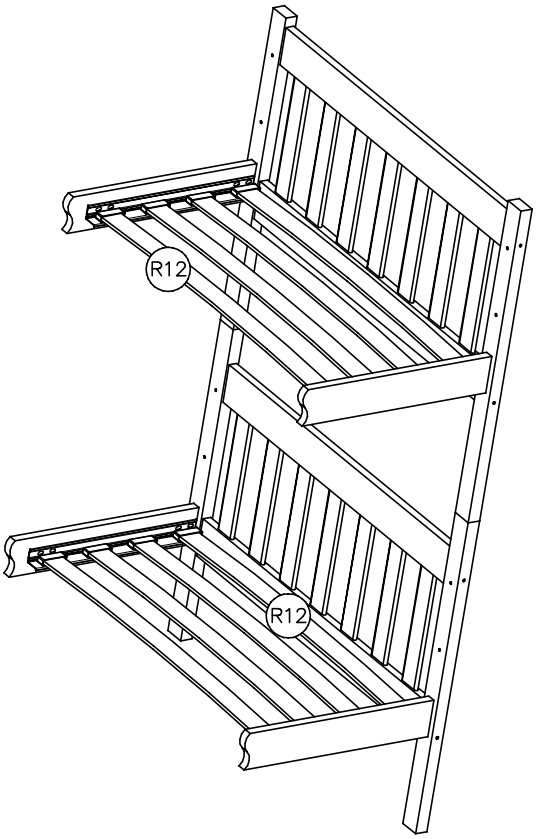

1.

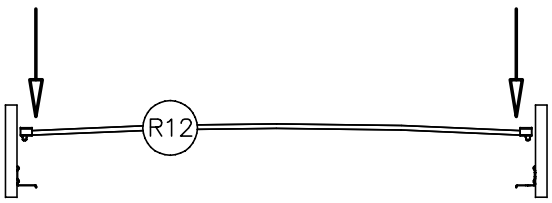

2.

DE GEBRAUCHSANLEITUNG DER MÖBEL WARNUNG

WICHTIG – SORGFÄLTIG LESEN – FÜR ZUKÜNFTIGEN GEBRAUCH BEHALTEN

Der Benutzer ist verpflichtet zur Einsichtnahme mit dem vollen Anwendungsvorschrift der Möbel vor dem Beitritt zur Nutzung des Produktes. Beachten Sie bitte alle Hinweise, die in dieser Gebrauchsanleitung inbegriffen sind. Die Hinweise verlängern die Lebensdauer, Ästhetik und helfen das Produkt sicher zu benutzen.

1. Die Möbel soll man gemäß der Konstruktion und Bestimmung benutzen. Montageanleitung mit Stückliste und detaillierten Angaben aller für den Zusammenbau des Bettes benötigten Werkzeuge
2. Die Möbel sind zur innerlichen Anwenudng:
   - Optimale Bedingungen für Möbel sind die Räume mit der gemäßigten Feuchtigkeit (40–70%) und Temperatur (10–30°C)
   - Empfohlen ist die regelmäßige Lüftung (besonders binnen einem Monat nach dem Kauf des Produktes)
   - Man soll die Holzelemente vor der Sonnenstrahlung schützen
3. Man fodert das Möbel gerade aufzustellen.
4. Das Bettzeug kann nicht Volumen des Staubraums überschreiten. Das kann zum Bodenbruch des Staubraums führen.
5. ⚠ Die maximale Matratzendicke auf der oberen Liegefläche darf 16 cm nicht überschreiten.
6. ⚠ WARNUNG: Wenn ein Teil fehlt oder gebrochen bzw. beschädigt ist, darf man nicht das Produkt benutzen. Vor dem Aufbau muss man alle Teile prüfen. Wenn man feststellt, dass etwas fehlt oder beschädigt ist, muss man sofort die Reklamation anmelden.
7. Die Möbel dürfen keinen Kontakt mit den Produkten haben, die scharfe Ränder haben.
8. Die Holzelemente darf man mit einem feuchten Lappen reinigen. Benutzten Sie keine Stoffe, die dem Produkt schaden können.
9. Auf dem Möbel darf man nicht 'spazieren' und springen.
10. ⚠ Die Liegefläche darf mit max. 100 Kilo (1000N) belastet werden.
11. ⚠ WARNUNG: Die obere Etage ist nicht für die unter 6–jährigen Kinder entsprechend, wegen des Risikos, dass das Kind vom Bett hinausfällt.
12. WARNUNG: Hinweis, dass sich Kinder mit Gegenständen, z. B. Stricken, Schnüren, Kordeln, Gurten, Bändern, die an einem Etagenbett/Hochbett befestigt oder abhängt sind, strangulieren können
13. WARNUNG: Die Kinder können zwischen dem Bett und der Wand festsetzen werden. Um die schweren Verletztungen zu vermeiden, soll der Abstand zwischen dem oberen Rausfallschutz und der Wand 75mm nicht überschreiten und soll nicht größer als 230mm sein. In Anbetracht der Sicherheit soll das Bett an die Wand für immer befestigt werden.
14. Das Sitzen auf den Ränden des Möbels ist verboten.
15. Alle Verbindungselemente müssen fest angezogen werden.
16. Überprüfen Sie regelmäßig, ob alle Befestigungselemente richtig festgezogen sind.

GB USER'S MANUAL / WARNING

IMPORTANT–READ CAREFUL

–RETAIN FOR FUTURE REFERENCE

Before starting to use product, user is obliged to get to know full content of furniture's user's manual. Please remember that following guides will endure durability, aesthetics and will allow safe usage of product.

1. Using of the furniture have to be done accordingly with the manual and their construction. Assembly instruction including a list of items and detailed information on any tools needed for the assembly of the bed.

2. Furniture is made to be used indoors :

– Preferred conditions for furniture usage are rooms with mild humidity (40–70%) and air temperature (10–30 C)

– Wooden parts have to be protected from sunlight in particular

3. Leveling is required.

4. In beddings containers it is forbidden to store beddings with volume greater than container itself. It can lead to damage of the container's bottom.

⚠ 5. Maximum thickness of the mattress should not exceed 16 cm on the upper level.

⚠ 6. WARNING: Furniture cannot be used when it is lacking any part or when any part is broken. Before assembling make sure to check all the parts. When furniture is lacking any part or any part is damaged, putting complaint promptly is required.

7. Furniture should avoid objects having sharp endings.

8. Wooden parts should be only cleaned with damp sponge. Using unknown substances which we are unsure about their impact on furniture is forbidden. Please do not use heavy detergents!

9. It is forbidden to walk or jump on furniture. It may lead to breakage of furniture structure, which may lead to injury.

⚠ 10. Maximum capacity of each level is 100 kg. (1000N)

⚠ 11. WARNING: Upper bunk bed level is not suitable for children under 6 years, due to risk off falling out of the bed.

12. WARNING: Note – children might strangle themselves with objects like ropes, strings, cords, straps, belts, attached to or hanging down from a bunk bed / loft bed.

13. WARNING: Children can get trapped between bed and wall. In order to avoid risk of serious injuries, space between safety rail and wall should not exceed 75mm or should be larger than 230mm. Due to safety reasons bed should be permanently mounted to the wall.

14. It is forbidden to sit on headboards/panels of the bed.

15. All connectors should be screwed tightly.

16. Check regularly that all fasteners are properly tightened.

PL INSTRUKCJA UŻYTKOWANIA / ZASADY UŻYTKOWANIA MEBLI

WAŻNE – PRZECZYTAĆ UWAŻNIE– ZACHOWAĆ DO WYKORZYSTANIA W PRZYSZŁOŚCI

Przed przystąpieniem do użytkowania wyrobu użytkownik jest zobowiązany do zaznajomienia się z pełną treścią instrukcji użytkowania mebla. Prosimy pamiętać, że stosowanie się do wskazówek zawartych w tej instrukcji przedłuży trwałość, estetykę oraz pozwoli na bezpieczne korzystanie z wyrobu.

1. Meble należy użytkować zgodnie z ich konstrukcją i przeznaczeniem.
2. Meble przeznaczone są do użytku wewnętrznego pomieszczeń:
   - Optymalnymi warunkami dla mebli są pomieszczenia o umiarkowanej wilgotności (40–70%) oraz temperaturze powietrza (10–30° C)
   - Zaleca się regularne wietrzenie pomieszczeń w szczególności w pierwszym miesiącu po zakupie mebla
   - Szczególnie należy chronić elementy drewniane przed wpływem promieni słonecznych
3. Wymagane jest równe ustawienie / wypoziomowanie mebla.
4. W pojemnikach na pościel nie należy przechowywać pościeli w ilości większej od jego objętości. Może to spowodować oberwanie się dna pojemnika.
5. ⚠ Maksymalna grubość materaca nie powinna przekraczać 16cm na gornym poziomie.
6. ⚠ OSTRZEŻENIE. Mebli nie należy używać jeżeli brakuje jakiegokolwiek elementu konstrukcyjnego lub jest on złamany. Przed montażem mebla należy sprawdzić wszystkie elementy. W przypadku stwierdzenia braku lub uszkodzenia jakiegokolwiek elementu należy niezwłocznie zgłosić jego reklamację.
7. Należy unikać kontaktu mebli z przedmiotami o ostrych krawędziach.
8. Elementy drewniane należy czyścić jedynie suchą lub lekko wilgotną, miękką ściereczką. Nie należy używać substancji, których nie znamy i nie jesteśmy pewni, że nie uszkodzą mebli. Prosimy nie używać ostrych detergentów!
9. Zabrania się chodzenia, skakania po meblach. Grozi to złamaniem elementów konstrukcji mebla, co może grozić uszczerbkiem na zdrowiu.
10. ⚠ Maksymalne obciążenie każdego poziomu siedziska/spania wynosi 100kg. (1000N)
11. ⚠ OSTRZEŻENIE. Górny poziom łóżka piętrowego nie jest odpowiedni dla dzieci poniżej 6 lat, z powodu ryzyka wypadnięcia z łóżka.
12. OSTRZEŻENIE. Dzieci mogą powiesić się na rzeczach takich jak liny, przewody, uprzęże oraz paski przymocowane lub zawieszone na piętrowym łóżku.
13. OSTRZEŻENIE: Dzieci mogą zostać uwięzione między łóżkiem a ścianą. W celu uniknięcia ryzyka poważnych obrażeń odległość między górną barierką zabezpieczającą a ścianą nie powinna przekraczać 75mm lub powinna być większa niż 230mm. Ze względów bezpieczeństwa łóżko powinno być na stałe przymocowane do ściany.
14. Zabrania się siadania na boczkach mebli.
15. Wszystkie łączniki montażowe należy dobrze dokręcić tak aby nie były luźne.
16. Należy regularnie sprawdzać czy wszystkie mocowania są odpowiednio dokręcone.

European Standard / Europäischen Norm – EN747–1+A1: 2015–08

FR MANUEL D'UTILISATION

IMPORTANT—LIRE ATTENTIVEMENT
—RETENIR POUR RÉFÉRENCE FUTURE

Avant utilisation du produitl'utilisateurdoitprendreconnaissance avec le manueld'utilisation du meuble. On rappel quesuivrece qui estindiquédanscemanuelprolongera la durée de vie, l'esthétiqueainsiqueuneutilisation complètementsécurisé du produit.

1. Les meublesdoiventêtreutilisésconformément à leur conception etleurutilisationprévue.
2. Les meublessont pour uneutilisationdans les piècesd'intérieur :
—des conditions optimales pour les meubles de chambresont des pièces avec unehumiditémodérée (40—70%) ainsiqueunetempérature de l'aire (10—30°).
—nous conseillonsd'aéréerégulierment la pièce surtout le premier moisd'utilisation du meuble.
—ilfautsurtoutprotéger le bois d'une exposition direct au soleil.
3. Il estnécessaire de placer le meublesurune surface plate / aplanissement du meuble.
4. Dans le tiroir de rangement ne pas dépassersacapacité de rangement. Celapeutprovoquereffondrement du fond du tiroir.
⚠ 5. L'épaisseur du matelas ne doit pas dépasser 16CM sur la partiesupérieure.
⚠ 6. ATTENTION Ne pas utiliser le meublesiilmanquemoindre pièce de montage ouqu'ellesoitcassée. Avant le montage du meubleilfautvérifiertous les éléments. Si vousconstatezunmanqueouunecasse de moindreélémentilfaut tout de suite faire uneréclamation.
7. Ilfautéviter le contact du meuble avec des élémentspointus.
8. Les parties en bois ilfautuniquementnettoyer avec un tissusdoux sec oulégèrementhumide. Ne pas utiliser de produitquevous ne connaissez pas ouquevousn'êtes pas surquecelan'abîme pas le meuble. Ne pas utiliser de détergentforts !
9. Ne pas marcher etsautersur le meublecelapeutprovoquer la casse des éléments de montage du meuble, ce qui peutnuire a votre santé.
⚠ 10. Le poids maximal pour chaqueassise/ couchageest de 100kg. (1000N)
⚠ 11. ATTENTION La partiesupérieur du meuble ne conviens pas aux enfants de moins de 6 ans a cause unepossibilité de chute.
12. ATTENTION Les enfantspeuvent se pendresur des choses comme des cordes, des câblesouceintures fixes oususpendussur le lit superposé.
13. ATTENTION les enfantspeuventrestercoinces entre le lit et le mur. Dans le but d'éviter tout risque de blessure la distance entre la barrière de sécuritésupérieure et le mur ne doit pas dépasser 75mm oudevraêtre plus grandeque 230mm. Pour des raisons de sécurité le lit devraitêtrefixé au mur.
14. Il estinterdit de s'assoirsur les rebords du meuble.
15. Toutes les parties du montage doiventêtrebienserréset non détendus.
16. Vérifiez régulièrement que toutes les fixations sont correctement serrées.

ES INSTRUCCIONES DE USO/ CONDICIONES DE USO DE LOS MUEBLES

IMPORTANTE — LEA CUIDADOSAMENTE — GUARDE PARA USO FUTURO

Antes de utilizar el producto, el usuarioestáobligado a leer la versióncompleta de lasinstruccionespara el uso de los muebles.Tenga en cuentaque el uso de lasdirectricescontenidas en este manual prolonga la durabilidad, estética y permite el usoseguro del producto.

1.Los mueblesdebenutilizarse de acuerdo con sudiseño y usoprevisto.
2.Los muebleséstándiseñadospara los espaciosinteriores:
— condicionesóptimasparamuebles son zonas con unahumedadmoderada (40—70%) y la temperatura del aire (10—30 ° C)
— serecomiendaunaventilación regular del local dondeesta el producto, especialmente en el primer mesdespués de la compra del mueble.
— especialmentedebenprotegerelementos de madera contra la influencia de la luz solar .
3. Se requierecolocaciónplana /la nivelacióndelmueble.
4. En los cajònes de la ropa de la cama no debeestarunacantidad mayor quesuvolumen. Estopuedecausar el desgarrodelfondo del cajón.
⚠ 5. El espesormáximodelcolchón no debeexceder de 16 cm en el nivel superior
⚠ 6. Precaución: Los muebles no debeusarsesifalta o estárotocualquiercomponente . Antes delmontaje de los mueblesdebecomprobartodos los artículos.Encasoquefalta o estádañadocualquierartículodebeinmediatamenteenviar la reclamación.
7. Los mueblesdebenevitar el contacto con objetosafilados.
8. Las partes de maderasólodebelimpiarse con pañoseco o ligeramentehúmedo y suave. No se debeutilizarsustancias a la que no conocemos y que no estánseguras, para no dañar los muebles. Por favor, no use detergentesfuertes!
9. Estáprohibidocaminar, saltarsobre los muebles. Estopuedecausar el colapso de la construcción de los elementos de mobiliario, quepuedensuponerunriesgo de daño a la salud.
⚠ 10. La cargamáxima en cadaniveldelasiento / camaes de 100 kg. (1000N)
⚠ 11. Precaución: Nivel superior de la camalitera no esadecuadoparaniñosmenores de 6 añosdebido al riesgo de caerse de la cama.
12. Precaución: Los niñospuedencolgarse en cosas tales comocuerdas, cables, arneses y cinturonesabrochados en lasplantas de la cama.
13. Precaución: Los niñospodríanquedaratrapados entre la cama y la pared. Con el fin de evitar el riesgo de lesiones graves, la distancia entre la pared y de barrera superior y nodebeexceder de 75 mm o debeser mayor que 230 mm. Porrazones de seguridad la camadebeserfijada de forma permanente a la pared.
14. Estáprohibidosentarse en los laterales de los muebles.
15. Todos los soportesdebenestarbienaprietados de maneraseguraporlo que no estensueltos.
16. Verifique regularmente que todos los sujetadores estén bien apretados.

HU HASZNÁLATI UTASÍTÁS / A BÚTORHASZNÁLATI UTASÍTÁSA

FONTOS — OLVASSA EL FIGYELMESEN — Mentsd el a jövöbeni felhasználást

Mielött használatba venné a terméket, a felhasználó köteles megismerkedni a teljes használati utasítással és az adott bútordarabbal. Kérem legyen tekintettel arra, hogy a használati utasítás betartása, jelentösen meghosszabbítja a termék élettartamát, esztétikáját és megengedi, hogy az adott terméket biztonságosan tudjuk használni.

1. A bútordarabot az adott célnak megfelelöen kell használni.
2. A bútordarabot kizárólag benti környezetben lehet használni:
— A bútordarab optimális tárolása (40—70%)—os nedvességtartalom között és (10—30 C) fok közötti tárolása lehetséges.
—Javasolt a helység rendszeres szellöztetése, föleg a vásárlástól számított elsö hónapon belül.
—Javasolt a termék fa részeit, védeni a napsugaraktól
3. A bútordarabot egyenes talajon kell elhelyezni / avagy kiegyenlíteni a talajt
4. Az ágynemütartóban, nem szabad több ágynemüt tárolni, mint amennyi a tartó térfogata. Amennyiben túl sok ágynemü van benne, a tartó alsó része leszakadhat.
⚠ 5. A matrac átlagos vastagsága, nem haladhatja meg a 16 cm—t, a felsö szinten.
⚠ 6.FIGYELEMFELHÍVÁS: A bútordarabot nem szabad használni, amennyiben hiányzik valamelyik része, illetve el van törve. Mielött összeszerelnénk a bútordarabot, bizonyosodjunk meg arról, hogy rendelkezünk —e az összes alkatrésszel. Amennyiben tudomásunkra jut, hogy hiányzik valamelyik alkatrész, vagy sérült a bútordarab, haladéktalanul be kell jelenteni a reklamációt.
7. Kerülni kell a bútordarab érintkezését más termékkel, aminek élesek a sarkai.
8. A bútordarab fa részeit kizárólag száraz, vagy gyengén nedves ronggyal szabad tisztítani. Nem szabad használni olyan vegyszert, amit nem ismerünk, illetve nem vagyunk biztosak annak hatásában, és nem vagyunk biztosak abban, hogy károsíthatják a bútordarabot. Kérjük ne használjon mérgezö vegyszert.
9. Tiltott a bútordarabon való járás és ugrálás. Következményként a bútordarab alkatrésze eltörhet, továbbá egészségügyi kockázatot is jelent.
⚠ 10. Maximális terhelése a fekvöhelynek 100 kg (1000N) —ban van megállapítva.
⚠ 11. FIGYELEMFELHÍVÁS: A fekvöhely felsö része, nem alkalmas hat éven alatti gyerekek számára, mert könnyen kieshetnek az ágyból.
12. FIGYELEMFELHÍVÁS: A gyerekek felakaszthatják magukat az olyan részeken, mint a kötelek, huzalok, hámok, továbbá a rögzítéseken amik a felsö részen találhatóak.
13. FIGYELEMFELHÍVÁS: A gyerekek beszorulhatnak a fal és az ágy között. Azért, hogy elkerüljük eme sérülést, a fal és a felsö terelöfal között nem haladhatja meg a 75 mm, illetve nem lehet több 230 mm—nél. Biztonsági szempontból javasolt az ágy állandó rögzítése a falhoz.
14. Nem szabad az ágy széleire ülni
15. Minden bútordarabot szorosan rögzíteni kell a hozzá tartozó alkatrészekkel, úgy hogy azok ne legyenek lazák.
16. Rendszeresen ellenörizze, hogy minden rögzítöelem megfelelöen meg van—e húzva.

European Standard / Europäischen Norm — EN747—1+A1: 2015—08

SK INŠTRUKCIE POUŽÍVANIA / ZÁSADY POUŽÍVANIA PRODUKTU

DÔLEŽITÉ – POZORNE SI PREČÍTAJTE – Uschovajte pre budúce použitie

Pred užívaním produktu sa zákazník oboznámi so zásadami užívania.
Majte na pamäti, že pokyny obsiahnuté na tomto liste prispievajú k trvanlivosti, vzhladu a umožňujú bezpečné používanie výrobku.

1. Nábytok by mal bytpoužívaný v súlade s jehourčením a špecifikáciou
2. Nábytok je určený pre použitievnútornépoužitie:
–optimálnepodmienky pre nábytok v miestnosti s miernouvlhkosťou (40–70%) a teplotavzduchu (10–30 ° C),
–odporúčasapravidelnévetranienajmä v prvommesiaciponákupenábytku,
–a najmädrevenéčastimusiabytchránenéprotiv plyvuslnečnéhožiarenia.
3. Vyžaduje sa rovné usadenie – ukotvenie nábytku/postele.
4. V spodných zásuvkách postele neskladujte väčšie hmotnosti/objemy, pretože to môže spôsobiť odtrhnutie dna od šuplíka.
5. Maximálna hrúbka matraca by nemala presahovať 16 cm. Velkosť matraca by nemala presiahnuť rozmery vnútorného rámu lôžka.
6. UPOZORNENIE: Poschodovú postel sa neodporúča používať pokial nejaký kus chýba alebo je poškodený. Pre samotnou montážou postele je potrebné diely prekontrolovať. V prípade že diel nebol dodaný prípadne je poškodený je potrebné bezodkladne hlásiť ako reklamáciu.
7. Dbajte na to, že povrchy nábytku sú lakované a nesmú byť vystavené treniu a poškriabaniu. Vyhnite sa kontaktu nábytku s ostrými hranami. Nábytok by mal byť chránený pred poškriabaním a pretlačením.
8. Drevené časti utierať len suchou alebo mierne vlhkou jemnou tkaninou. Nepoužívajte saponáty o ktorých účinkoch nie ste dopredu oboznámení. Nepoužívajte silné saponáty – môžu poškodiť lak. Drevené elementy chrániť pred bezprostredným stykom s vodou.
9. Je zakázané chodiť, skákať po posteli – hrozí to polámaním častí postele, čo môže ublížiť na zdraví.
10. Maximálne zaťaženie pre každé lôžko v zostave je 100kg. (1000N)
11. UPOZORNENIE: Vrchné lôžko (poschodové) nie je vhodné pre deti do 6 rokov, pretože hrozí riziko pádu z postele. Je potrebné poučiť Vaše deti o správaní sa na poschodí.
12. UPOZORNENIE: Deti sa môžu zavesiť na laná, káble, pásky a iné veci pripojené ku posteli. Prosím nepripájajte takéto veci ku posteli.
13. UPOZORNENIE: Deti môžu ostať zakliesnené medzi postelou a stenou. Aby sa zabránilo riziku vážneho zranenia je potrebné aby bariéra bola menej ako 75mm od steny alebo viac ako 230 mm od steny.
14. Je zakázané sedieť na čelách postele.
15. Všetky skrutky náleží riadne dotiahnúť tak aby nezostali volné. Po mesiaci používania skontrolovať dotiahnutie spojov.
16. DÔLEŽITÉ – POZORNE SI PREČÍTAJTE – Uschovajte pre budúce použitie

CZ Uživatelský manuál

DŮLEŽITÉ – PŘEČTĚTE SI POZORNĚ – ULOŽTE PRO BUDOUCÍ POUŽITÍ

Předtím než začne uživatel produkt používat, je povinen seznámit se s uživatelským manuálem. Prosím mějte na paměti, že dodržování následujících pravidel prodlouží životnost produktu, jeho estetický vzhled a umožní jeho bezpečné užívání.

1. Používání nábytku musí být v souladu s manuálem. Montážní instrukce obsahují seznam předmětů a detailní informace ke každému nástroji potřebnému k montáži postele.
2. Nábytek je určen k vnitřnímu užívání:
–Preferované podmínky užívání jsou mírná vlhkost (40–70%) and teplota vzduchu (10–30C).
–Dřevěné části musí být chráněny před sluncem.
3. Vyrovnání je požadováno.
4. V ložním prádle je zakázáno používat lůžkoviny s větším objemem než je objem samotného ložního prádla.
5. Maximální tloušťka matrace by neměla překročit 16cm.
6. VAROVÁNÍ: Nábytek nemůže být používán pokud jakákoliv jeho součást chybí nebo je zničená. Před montáží překontrolujte všechny součásti. Pokud jakákoliv součást chybí nebo je poškozena, podejte okamžitou reklamaci.
7. Při užívání nábytku se vyvarujte používání předmětů s ostrými hranami.
8. Dřevěné součásti by měly být čištěny pouze vlhkou hubkou. Použití jakýkoliv neznámých směsí, jejichž vliv na vzhled nábytku není znám, je zakázáno. Nepoužívejte silné čistící prostředky!
9. Na nábytku je zakázáno chodit nebo skákat. Může to vést k poškození nábytku a následnému zranění.
10. Maximální zatížení je 100kg. (1000N)
11. VAROVÁNÍ: Horní lůžko není vhodné pro děti do 6 let věku, z důvodu rizika pádu.
12. VAROVÁNÍ: Poznámka – děti mohou sami sebe uškrtit s předměty jako lana, nitě, šňůry, řemeny či pásky připevněnými k posteli či vysícími dolů z horního lůžka.
13. VAROVÁNÍ: Děti se mohou zaseknout mezi zdí a postelí. Abyste předešli vážným zraněním způsobeným tímto zaseknutím, vzdálenost mezi bezpečnostním zábradlím postele a zdí by neměla přesáhnout 75mm a nebo by měla být větší než 230mm. Z bezpečnostních důvodů by postel měla být trvale připevněna ke zdi.
14. Je zakázáno sedět na čelních deskách.
15. Všechny spoje by měly být pevně dotaženy.
16. Pravidelně kontrolujte, zda jsou všechny spojovací prvky řádně dotaženy.

European Standard / Europäischen Norm – EN747–1+A1: 2015–08

HR UPUTE ZA UPORABU / PRAVILA KORIŠTENJA NAMJEŠTAJA

Prije uporabe proizvoda, korisnik je dužan pročitati cijeli sadržaj priručnika za namještaj. Imajte na umu da će pridržavanje uputa sadržanih u ovom priručniku produljiti trajnost, estetiku i omogućiti sigurnu uporabu proizvoda.

1. Namještaj treba koristiti u skladu s njegovim dizajnom i namjenom.
2. Namještaj je namijenjen za unutarnju upotrebu u prostorijama:
• Optimalni uvjeti za namještaj su prostorije s umjerenom vlagom (40–70%) i temperaturom zraka (10–30° C)
• Preporuča se redovito provjetravanje prostorija, osobito u prvom mjesecu nakon kupnje namještaja
• Drvene elemente treba posebno zaštititi od sunčeve svjetlosti
3. Potrebno je ravnomjerno pozicioniranje/niveliranje namještaja.
4. Posteljina se ne smije skladištiti u količinama većim od njenog volumena u posudama za posteljinu. To može uzrokovati otpuštanje dna posude.
⚠ 5. Maksimalna debljina madraca ne smije prelaziti 16 cm na gornjoj razini.
⚠ 6. Namještaj se ne smije koristiti ako bilo koji strukturni element nedostaje ili je polomljen. Prije sastavljanja namještaja provjerite sve elemente. Ako primijetite da bilo koji element nedostaje ili je oštećen, trebali biste odmah podnijeti prigovor.
7. Izbjegavajte kontakt namještaja s predmetima s oštrim rubovima.
8. Drvene elemente treba čistiti samo suhom ili blago vlažnom, mekom krpom. Ne smijete koristiti tvari koje ne poznajete i za koje niste sigurni
da neće oštetiti namještaj. Molimo nemojte koristiti jake deterdžente!
9. Hodanje ili skakanje po namještaju je zabranjeno. Prijetnje
to može rezultirati lomljenjem elemenata strukture namještaja, što može predstavljati opasnost po zdravlje.
⚠ 10. Maksimalno opterećenje na svakoj razini sjedala/spavanja je 100 kg.
⚠ 11. Gornja razina kreveta na kat nije prikladna za djecu mladu od 6 godina zbog opasnosti od pada s kreveta.
12. Djeca se mogu objesiti o stvari kao što su užad, žice, pojasevi i trake pričvršćene ili obješene na krevet na kat.
13. UPOZORENJE: Djeca mogu ostati zarobljena izmedu kreveta i zida. Kako biste izbjegli rizik od ozbiljnih ozljeda, udaljenost izmedu gornje sigurnosne šine i zida ne smije biti veća od 75 mm niti smije biti veća od 230 mm. Iz sigurnosnih razloga, krevet bi trebao biti trajno pričvršćen za zid.
14. Zabranjeno je sjediti sa strane namještaja.
15. Sve montažne spojnice treba dobro zategnuti da se ne olabave.

IT ISTRUZIONI PER L'USO / REGOLE PER L'USO DEI MOBILI

Prima di utilizzareilprodotto, l'utente è tenuto a familiarizzare con ilcontenutocompletodelleistruzioni per l'uso del mobile. Si ricordachel'osservanzadelleistruzioni

contenutenelpresente manuale prolungherà la durata, l'estetica e la sicurezzad'uso del prodotto.

1 I mobili devonoessereutilizzati in conformità al loro design e alla loro destinazioned'uso.

2. I mobili sono destinatiall'uso interno:

– Le condizioniottimali per i mobili sono locali con umidità moderata (40–70%) e temperatura dell'aria (10–30° C).

– Si raccomandaunaregolareventilazione dei locali, soprattuttonel primo mesesuccessivoall'acquisto dei mobili.

– Glielementi in legnodevonoessereprotetti in modo particolaredalla luce del sole.

3. è necessariounposizionamento/livellamentouniforme dei mobili.

4. la biancheria da letto non deveessereconservataneicontenitori per la biancheria da letto in quantitàsuperiore al suovolume. Ciòpotrebbecausare la rottura del fondo del contenitore.

⚠ 5. lospessoremassimo del materasso non devesuperare i 16 cm al livellosuperiore.

⚠ 6. I mobili non devonoessereutilizzatisequalcheelementostrutturale è mancante o rotto. Controllare tutti i componenti prima di assemblareil mobile. Se si riscontra la mancanza o la rottura di unelemento, è necessariopresentareimmediatamenteunreclamo.

Evitareilcontatto del mobile con oggettitaglienti. 8. Pulire le parti in legno solo con un panno.

8. Glielementi in legnodevonoesserepuliti solo con un panno morbido asciutto o leggermenteumido. Non utilizzaresostanzeche non si conoscono e che non si è certiche non dannegginoil mobile.

che non dannegginoil mobile. Non utilizzaredetergentiaggressivi!

9 È vietatocamminare o saltaresui mobili. C'èilrischio di

Questopuòprovocare la rottura dei componenti del mobile, con conseguentidanni alla salute.

⚠ 10. ilcaricomassimo per ogni livello del sedile/letto è di 100 kg.

⚠ 11. illivellosuperiore del letto a castello non è adattoaibambini di etàinferioreai 6 anni a causa del rischio di caduta dal letto.

12. I bambinipossonorimanereimpigliati in oggetticomecorde, cavi, imbracature e cinghieattaccate o sospese al letto a castello.

13. AVVERTENZA: i bambinipossonorimanereintrappolatitrailletto e la parete. Per evitareilrischio di lesionigravi, la distanzatra la sponda di sicurezzasuperiore e la parete non devesuperare i 75 mm o esseresuperiore a 230 mm. Per motivi di sicurezza, illettodeveesserefissato in modo permanente alla parete.

14. È vietatosedersisuilati del mobile.

15. Tutti i connettori di montaggiodevonoesserebenserrati in modo che non si allentino.

RO INSTRUCTIUNI DE UTILIZARE / REGULI DE UTILIZARE A MOBILIERULUI

Înainte de a utilizaprodusul, utilizatorulesteobligatsăsefamiliarizezecuînt regulcontinut al instructiunilor de utilizare a mobilierului.
Vărugămsăretineticărespectareainstructiunilor

dinacest manual vaprelungidurabilitatea, esteticasiutilizareaînsigurantă a produsului.

1 Mobilierultrebuieutilizatînconformitatecu

designulsiutilizareasapreconizată.

2. Mobilierulestedestinatutilizăriiîn interior:

– Conditiileoptimepentru

mobiliersuntîncăpericuumiditatemoderată (40–70%) sitemperatură a aerului (10–30° C).

– Se recomandăaerisirearegulată a încăperilor, înspecialîn prima lună de la achizitionareamobilierului.

– Elementeledinlemntrebuieprotejateînmodspecial de razelesoarelui. 3.

3. estenecesarăpozitionarea / nivelareauniformă

a mobilierului.

4. lenjeria de pat nutrebuiedepozitatăîncontainerele de lenjerie de pat pestevolumulacesteia. Acestlucrupoatecauzarupereafunduluirecipientului.

⚠ 5. grosimeamaximă a salteleinutrebuiesădepăseascâ 16 cm la nivelul superior.

⚠ 6. mobilierulnutrebuieutilizatdacălipsestesauesterupt

vreun element structural. Verificatitoatecomponenteleînainte de a asamblamobilierul. Dacăseconstatăcăvreun

element lipsestesauesterupt, trebuiefăcutăimediat o reclamatie.

Evitaticontactulmobileicuobiectecumuchiiascutite. 8.

8. Elementeledinlemntrebuiecurătatenumaicu o cârpămoaleuscatăsauusorumedă. Nuutilizatisubstantecucarenusunteti

familiarizatsinusuntetisigur

căacesteanuvordeterioramobilierul. Vărugămsănufolositidetergentiagresivi!

9 Esteinterzissămergetisausăsărtiti pe mobilier. Existăunrisc de

rupere a componentelormobilierului, ceea ce poatecauzadaunesănătătii.

⚠ 10. sarcinamaximăpentrufiecarenivel al

scaunului/ patuluieste de 100 kg.

⚠ 11. nivelul superior al patuluisupraetajatnuestepotrivitpentrucopiiisub

6 ani dincauzariscului de căderedin pat.

12. Copiiise pot agăta de lucruriprecumfrânghii, corzi, hamurisicureleatasatesaususpendate de patulsupraetajat.

13. AVERTISMENT: Copiii pot rămâneprinsiîntre pat siperete. Pentru a evitariscul de răniregravă, distantadintrebara de sigurantăsuperioarăsiperetenutrebuiesădepăseascâ 75 mm sautrebuiesăfie mai mare de 230 mm. Din motive de sigurantă, patultrebuiesăfiefixat permanent de perete.

14. Esteinterzissăvăasezati pe părtilelaterale ale mobilierului.

15. toticonectorii de montaretrebuiestrânsibine, astfelîncâtsănufieslăbiti.

European Standard / Europäischen Norm – EN747–1+A1: 2015–08

SI NAVODILA ZA UPORABO / PRAVILA ZA UPORABO POHIŠTVA

Preduporaboizdelkase mora uporabnikseznaniti s celotnovsebinonavodil za uporabopohištva. Upoštevajte, da bo upoštevanjenavodiliztegapriročnikapodaljšalotrajnost, estetiko in varnouporaboizdelka.

1 Pohištvo je trebauporabljati v skladu z njegovozasnovo in predvidenouporabo.

2. Pohištvo je namenjenouporabi v zaprtihprostorih:

– Optimalnipogoji za pohištvosoprostori z zmernovlažnostjo (40–70 %) in temperaturo zraka (10–30 °C).

– Priporočljivo je rednoprezračevanjeprostorov, zlasti v prvemmesecu po nakupupohištva.

– Leseneelemente je trebaposebejzaščititipredsončnosvetlobo. 3.

3. Potrebna je enakomernapostavitev / izravnavapohištva.

4. V posodah za posteljninosenesmeshranjevatiposteljnine v količini, ki presegan jenoprostornino. To lahkopovzroči, da se dno posodeodlomi.

⚠ 5. največjadebelinaležiščanesmepresegati 16 cm na zgornjiravni.

⚠ 6. pohištvosenesmeuporabljati, čemanjkakateri koli strukturni element ali je zlomljen.
Predsestavljanjempohištvapreveritevsesestavnedele. Česeugotovi, da kateri koli element manjkaali je zlomljen, je trebatakojvložitireklamacijo.

7. Izogibajtesestikupohištva s predmeti z ostrimirobovi. 8. Pohištvonesmebiti v stiku z ostrimirobovi.

8. Leseneelemente je trebačistiti le s suhoalirahlovlažnomehkokrpo. Ne uporabljajtesnovi, ki jihnepoznate in za katerenistepreprični

da nebodopoškodovalapohištva. Ne uporabljajtemočnihčistilnihsredstev!

9 Po pohištvu je prepovedanohoditialiskakati. Obstajanevarnost

To lahkopovzročilomljenjesestavnihdelovpohištva, kar lahkoškodujezdravju.

⚠ 10. največjadovoljenaobremenitev za vsakoravensedeža/ležišča je 100 kg.

⚠ 11. zgornjaravenpogradov ni primerna za otroke, mlajše od 6 let, zaradinevarnostipadca s postelje.

12. otrociselahkoobesijo na stvari, kot sovrvi, vrvice, pasovi in trakovi, ki sopritrjenialiobešeni na pograd.

13. OPOZORILO:
otrociselahkoujamejomedposteljo in steno. Da biseizognilinevarnostiresnihpoškodb, razdaljamedzgornjovarnostnoograjo in stenonesmepresegati 75 mm oziroma mora bitivečja od 230 mm. Zaradivarnostnihrazlogov mora bitiposteljatrajnopritrjena na steno.

14. Prepovedano je sedeti na stranskihdelihpohištva.

15. vsimontažnipriključkimorajobiti dobro zategnjeni, tako da senerazrahljajo.

SE BRUKSANVISNING / REGLER FÖR ANVÄNDNING AV MÖBLER

Innanproduktenanvändsäranvändarenskyldigattbekantasigmed hela innehållet i bruksanvisningenförmöbeln. Observeraatt om duföljeranvisningarna i denna bruksanvisningförlängsproduktenshållbarhet, estetik och säkraanvändning.

1 Möbeln ska användas i enlighetmeddesskonstruktion och avseddaanvändning.

2. Möbelnäravseddförinomhusbruk:

– De optimalaförhållandenaförmöbelnär rum medmåttligluftfuktighet (40–70%) och lufttemperatur (10–30° C).

– Regelbundenventilationavrummenrekommenderas, särskiltunder den förstamånadenefterinköpetavmöblerna.

– Träelementbörskyddassärskiltfrånsolljus. 3.

3. Möblernamåstevarajämntplacerade/utjämnade.

4. Sängkläderbörinteförvaras i sängkläderbehållarna i störremängdänvad som ryms i dem.
Dettakanledatillattbehållarensbottenbrytsav.

⚠ 5. Den maximalatjocklekenpåmadrassenfårinteöverstiga 16 cm på den övrenivån.

⚠ 6. Möblerfårinteanvändas om någonkonstruktionsdelsaknasellerärtrasig. Kontrollera alla komponenterinnanmöbelnmonteras. Om något element saknasellerärtrasigt ska en reklamationgörasomedelbart.

Undvikattmöbelnkommer i kontakt medvassaföremål. 8.

8. Träelement ska endastrengörasmed en torrellerlättfuktadmjuk trasa. Användinteämnen som duintekännertill och som duinteärsäkerpåatt

att de intekommerattskadamöbeln. Användinte starka rengöringsmedel!

9 Detärförbjudetattgåellerhoppapåmöblerna. Detfinnsriskför

Dettakanledatillattmöbelkomponentergårsönder, vilketkanorsakahälsoskador.

⚠ 10. Den maximalabelastningenförvarjenivåpåsitsen/sängenär 100 kg.

⚠ 11. Våningssängensövrenivåärintelämpligför barn under 6 årpågrundavriskenförattfallaursängen.

12. Barn kanfastna i saker som rep, snören, selar och remmar som ärfästaellerhängandefrånvåningssängen.

13. VARNING: Barn kanfastnamellansängen och väggen.
Förattundvikariskenförallvarligaskadorböravståndetmellan den övresäkerhetsskenan och väggeninteöverstiga 75 mm ellervarastörreän 230 mm. Av säkerhetsskälbörsängenvara permanent fastsatt i väggen.

14. Detärförbjudetattsittapåsidornaavmöbeln.

15. Alla monteringsanslutningar ska varaordentligtåtdragnasåatt de intelossnar.

WYPRODUKOWANO / MADE IN/PRODUIT/HERGESTELLT/ PRODOTTO/ PRODUCERADE/VYROBENO NA/VYROBENÉ NA/ IZDELANO/PROIZVEDENO : POLSKA/ POLAND

BMS GROUP SŁAWOMIR PEGZA

98–400 WIERUSZÓW

UL. BRONIEWSKIEGO 18

biuro@bms–group.pl

+48627915400

European Standard / Europäischen Norm – EN747–1+A1: 2015–08